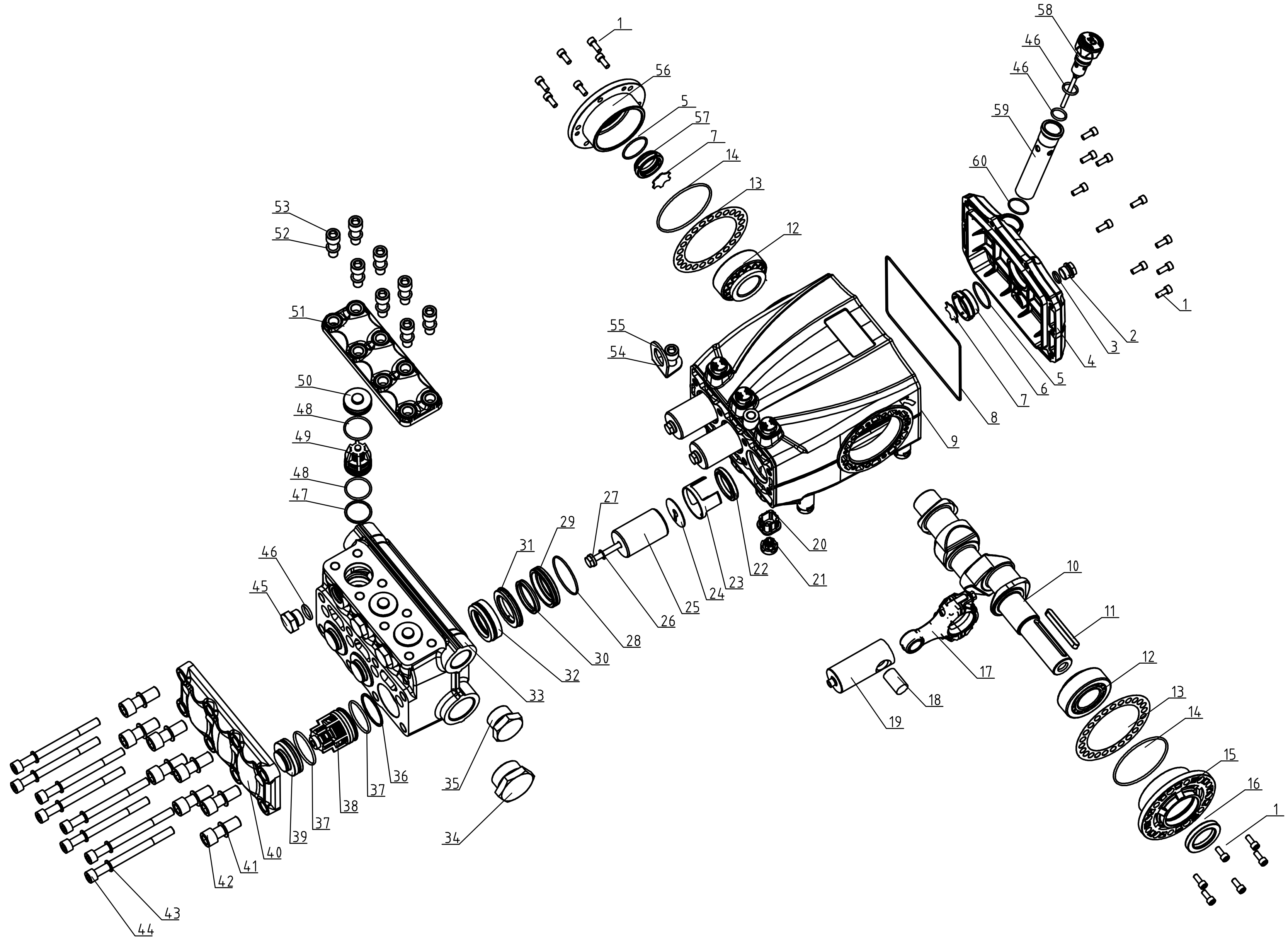

借通用件登记
描 图
校 描
旧底图总号
签 字
日 期

标记	处数	更改文件号	签 字	日期	总装		上海品孚机电科技
设 计		标准化			图样标记	重 量	比 例
制 图		审 定					GT40分解图
审 核							
工 艺		日 期			共 1 页	第 1 页	BTPE01-GT40